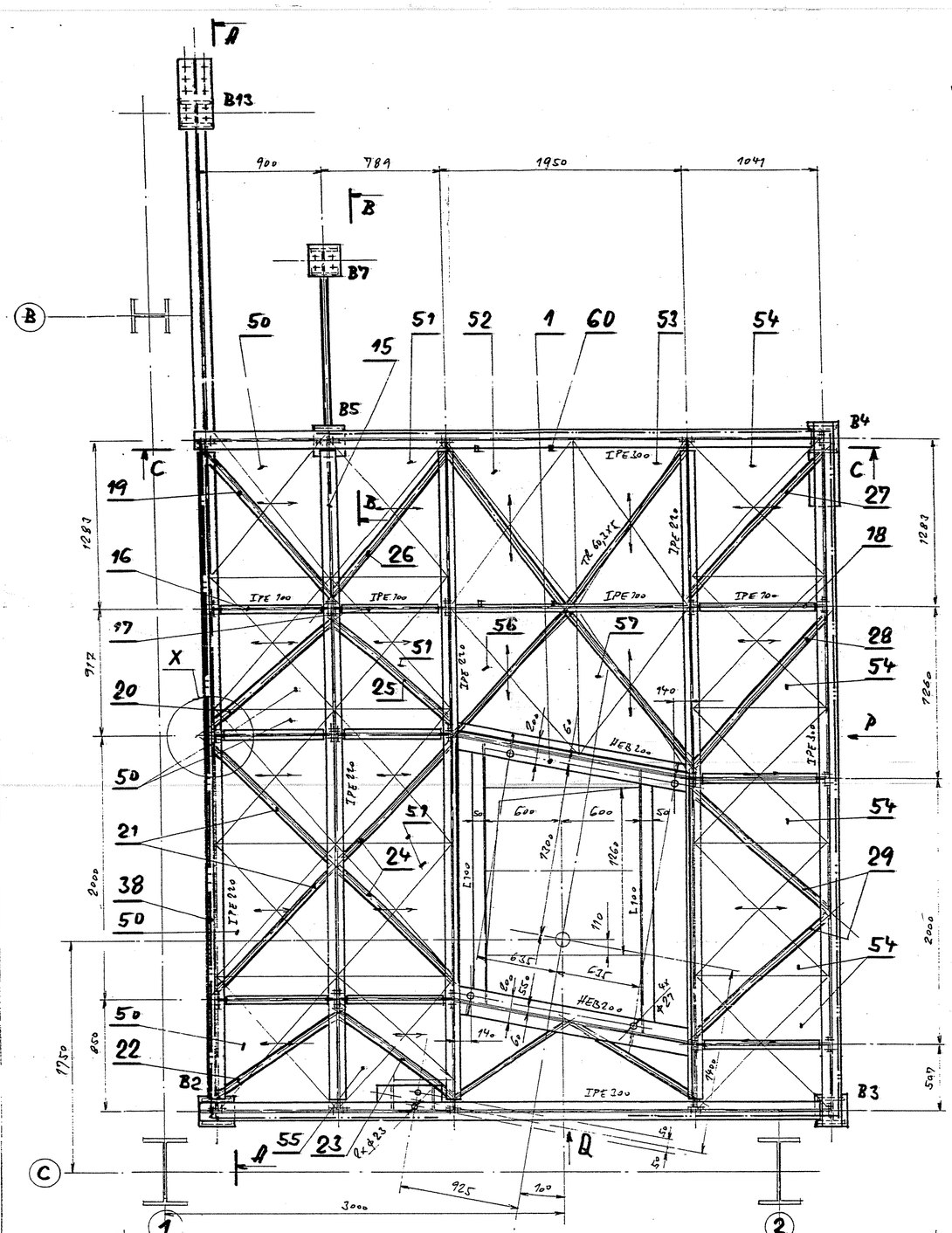

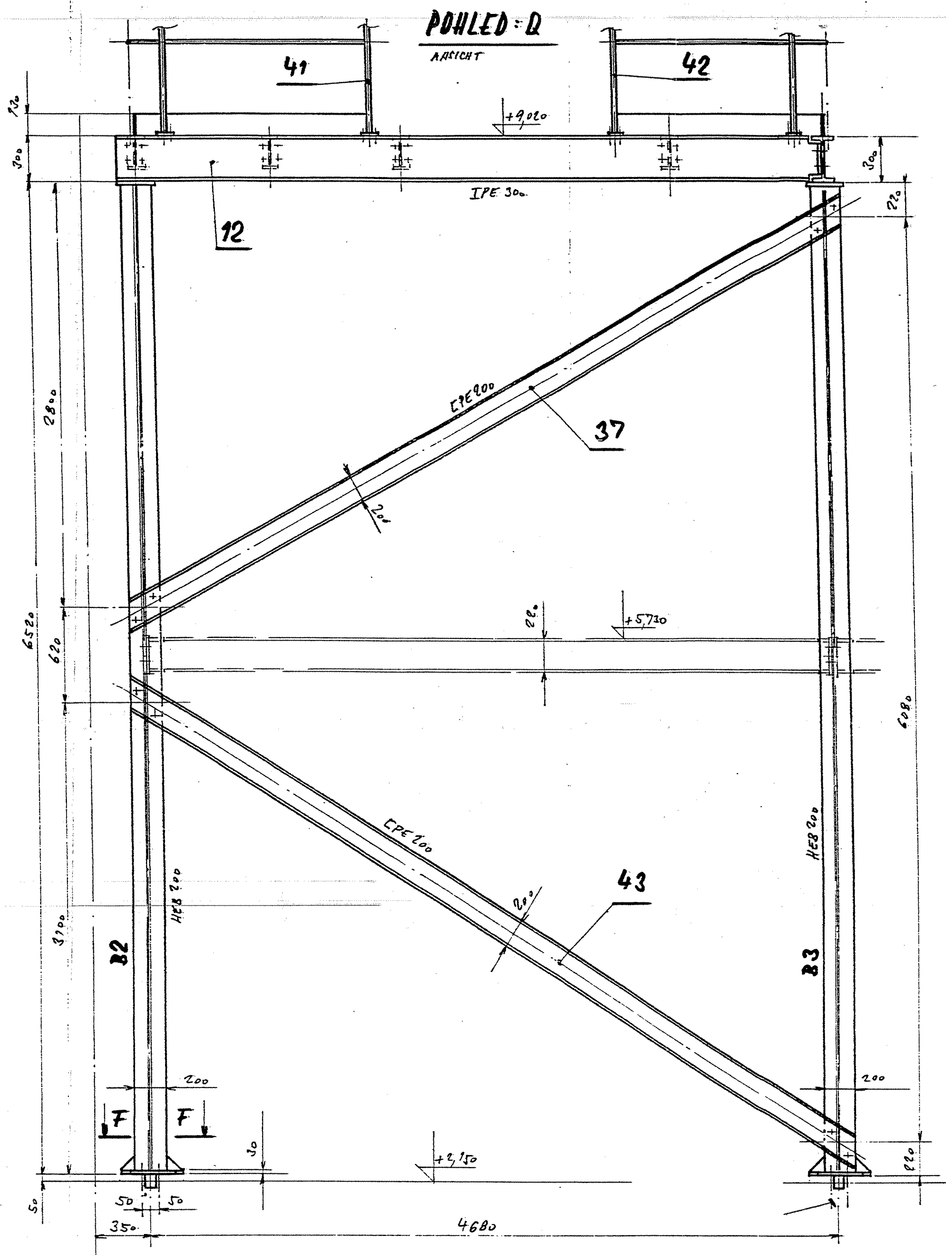

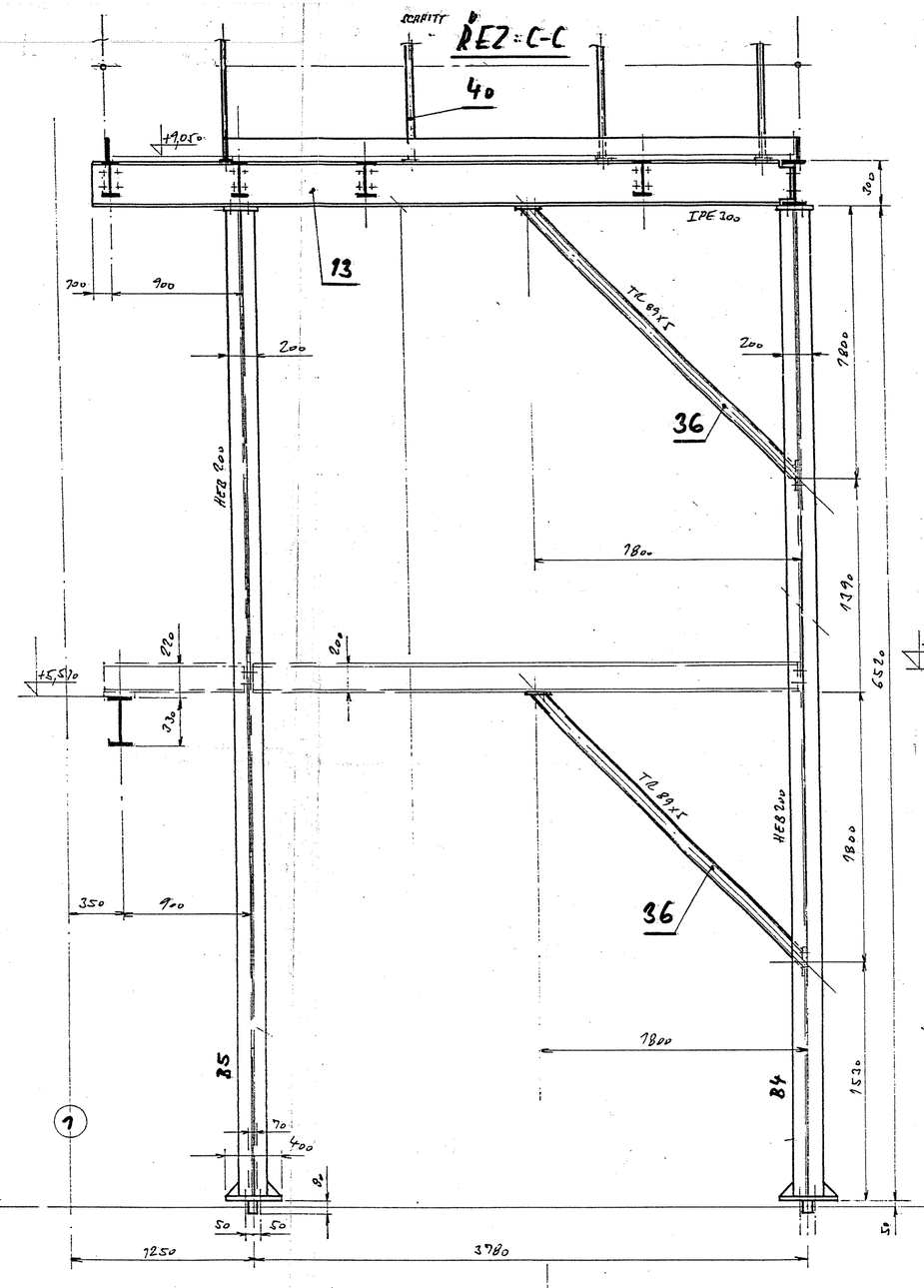

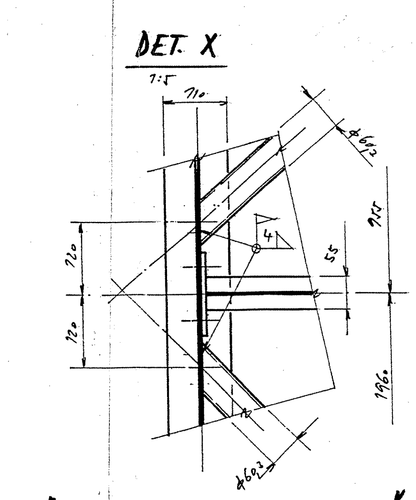

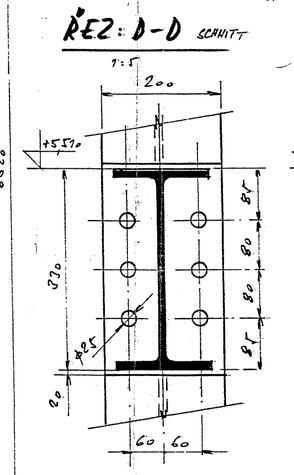

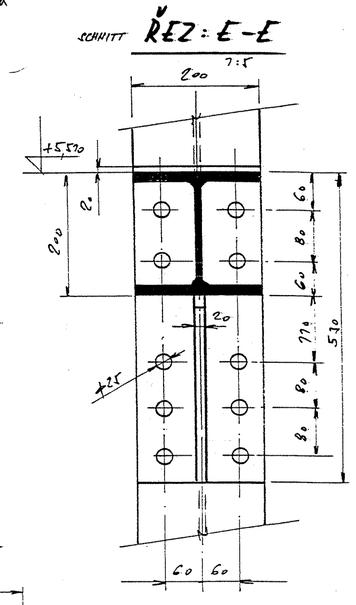

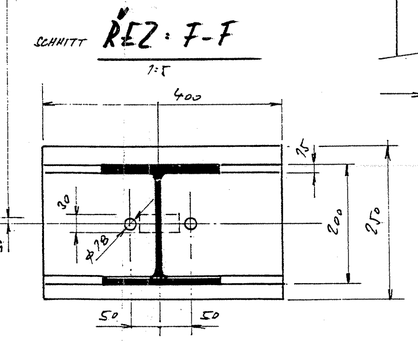

SESTAVNÍ VÝKRES - PLOŠINA +9,050 - Č.V. 0-36-5561

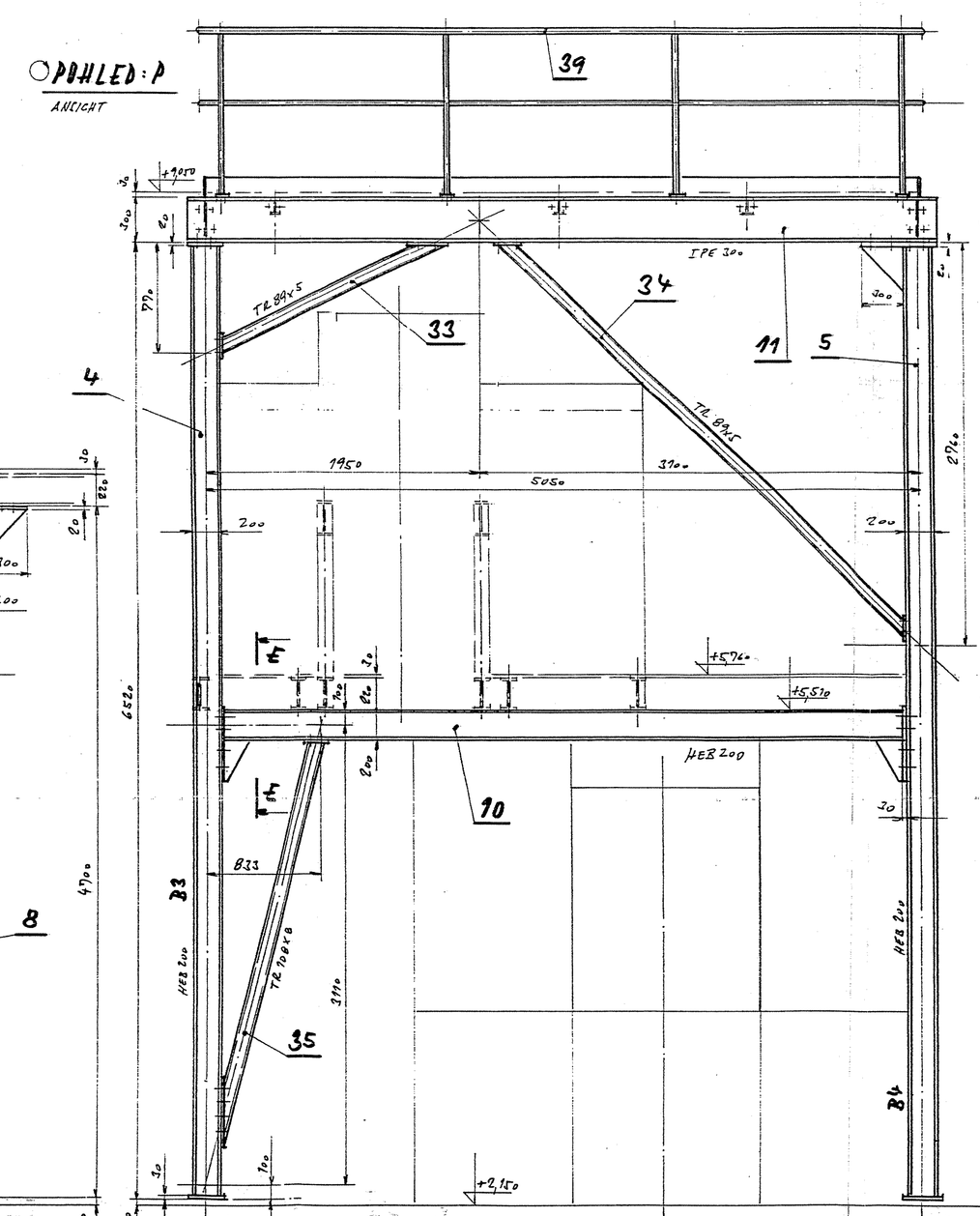

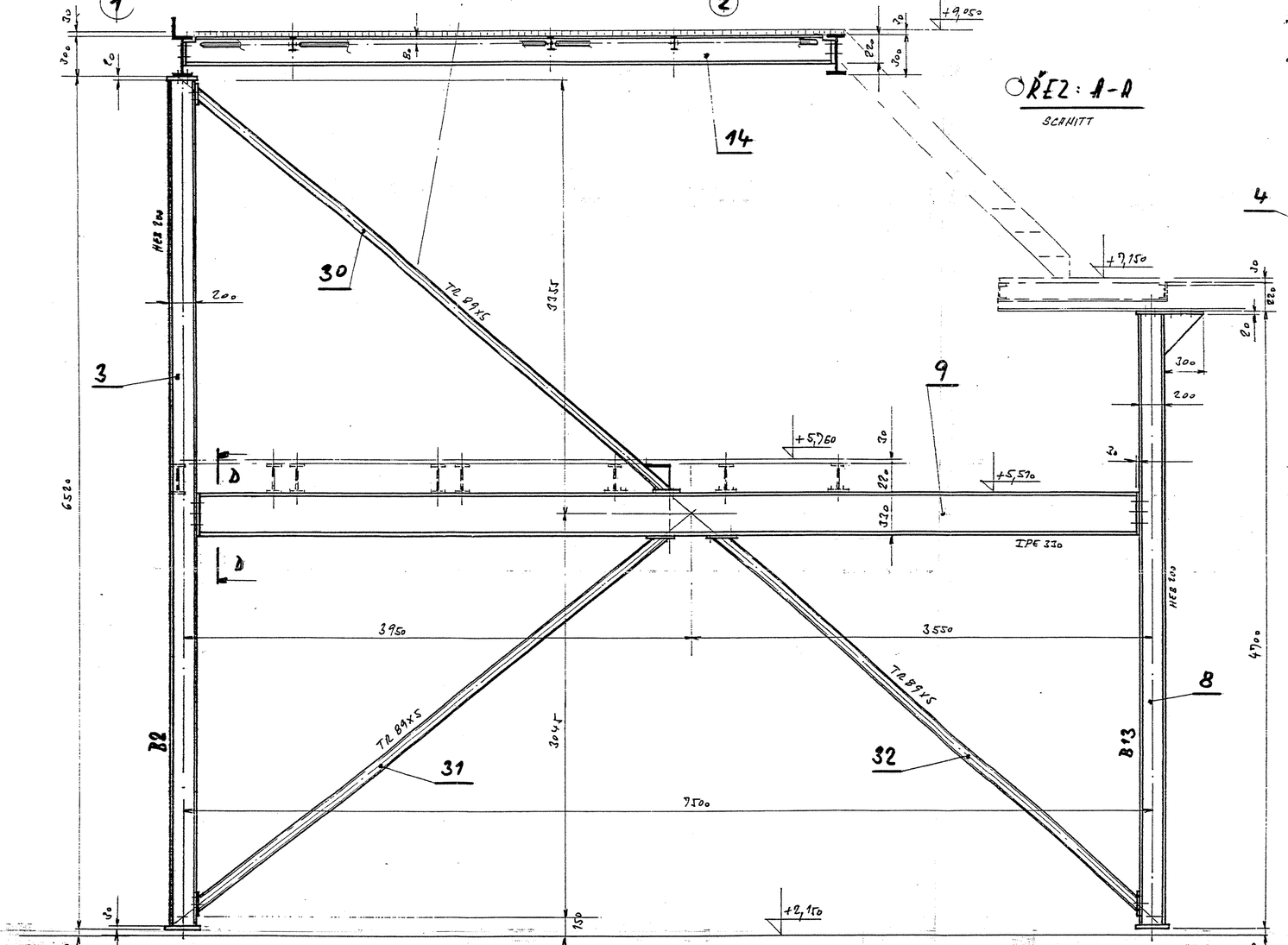

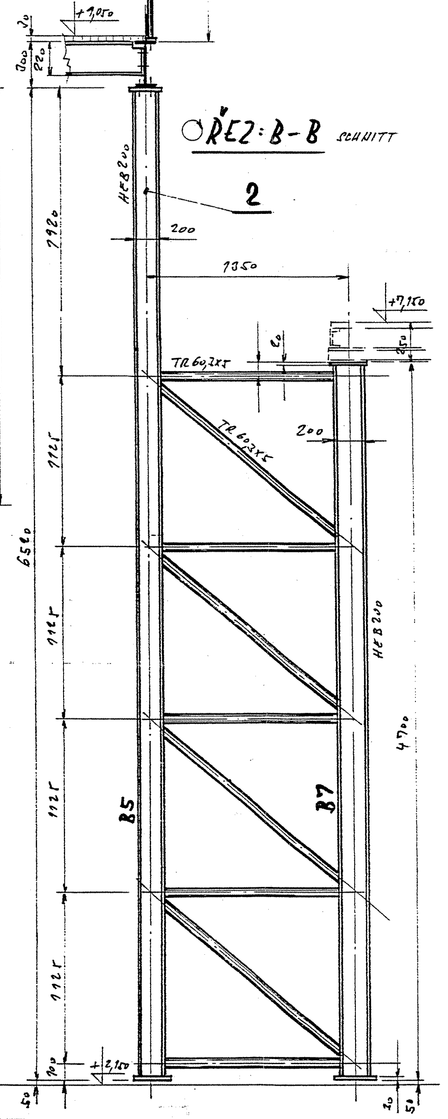

P63 - BEDNA SE SPOJOVACÍM MATERIÁLEM
P64 - MONTÁŽNÍ ELEKTRODA E 44.32

MONTÁŽNÍ DÍLY OZNAČIT PÍSMENEM „P" A ČÍSLEM DÍLU (POZICE). NA KAŽDÝ DÍL ZAVĚSIT štítek S OZNAČENÍM MONTÁŽNÍHO DÍLU A ČÍSLEM ZAKÁZKY.

Pozice	Název – rozměr	Polotovar Norma	Druh materiálu	Materiál výchozí	Hmotnost 1 ks	Číslo technol.	Číslo výkresu	Pozice
NÁVRH								
KONTR.								
VYPR.	Ing. Hevaly 10.1.97	SCHVÁLIL						
DATUM		DATUM						
PŘEZK.		TYP						
NORMOVÉ		SKUPINA		STARÝ V.				

TRAMO akciová společnost CHRUDIM

HMOTNOST kg | MĚŘÍTKO 1:20 | POZNÁMKA

NÁZEV: MONTÁŽNÍ SESTAVA PLOŠINY +9,050

0-36-5579

List | List

Index	Datum	Art der Aenderung	Gezeichn.	Geprueft
H				
G				
F				
E				
D				
C				
B				
A				

Firma, -Zeich.-Nr.: FAM Magdeburger Fördermaschinen und Baumaschinen GmbH

Berater, -Zeichn.-Nr.: Energieconsulting Heidelberg ECH

Zeichnungs-Nr.

CAD-Name bzw. Nr.

Bl.

Kommissionsnr. 900485

1997	Datum	Name
Bearb.		
Gepr.		
Freig.		
Gez.		
Bearb.		
Gepr.		

ŠKO-ENERGO s.r.o.

Standort: Mladá Boleslav | Projekt

	Datum	Name
Gez.		
Bearb.		
Gepr.		

Benennung: MONTÁŽNÍ SESTAVA PLOŠINY +9,050

Maßstab | Format

Standort	UAS	Vorz.	Funktion	Aggregat	Zaehl-Nr.	Index
K.N.-M.B.	VN	=	00 WEG		2,6,0,0,0,1	0,0

Ersetzt durch | Ersatz fuer

Diese Zeichnung darf weder vervielfaeltigt noch Dritten angeboten oder zugaengig gemacht oder anderweitig missbraeuchlich benutzt werden (Schutzvermerk nach DIN 34 beachten).